CONFERE COM ORIGINAL

ID: 12130515

Documento assinado eletronicamente por PHILIPE MANOEL DE LIMA NICACIO Mat. 9786858 em 08/09/2026 às 17:53:11.

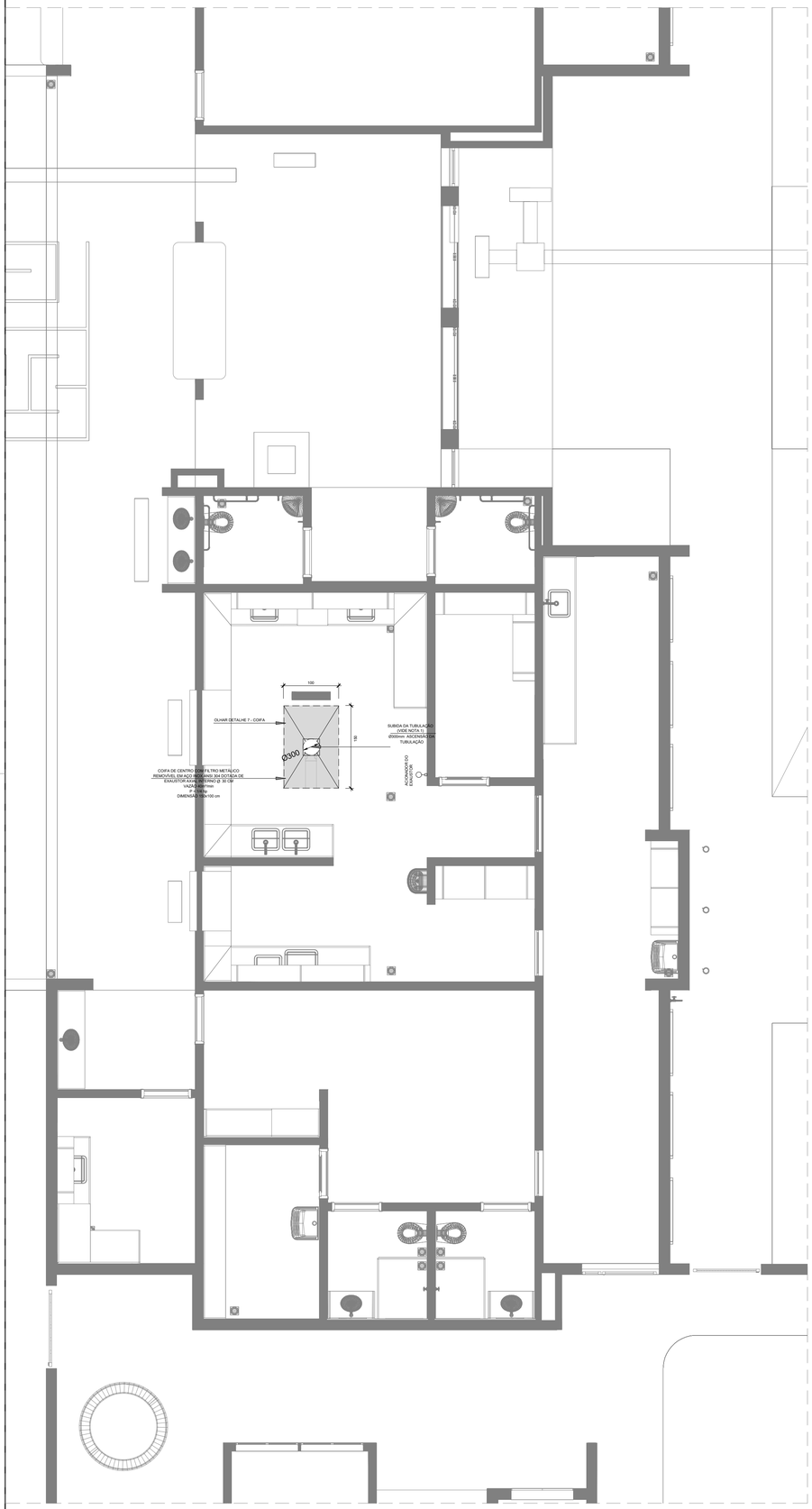

1 EXAUSTÃO - COZINHA
ESCALA 1/25

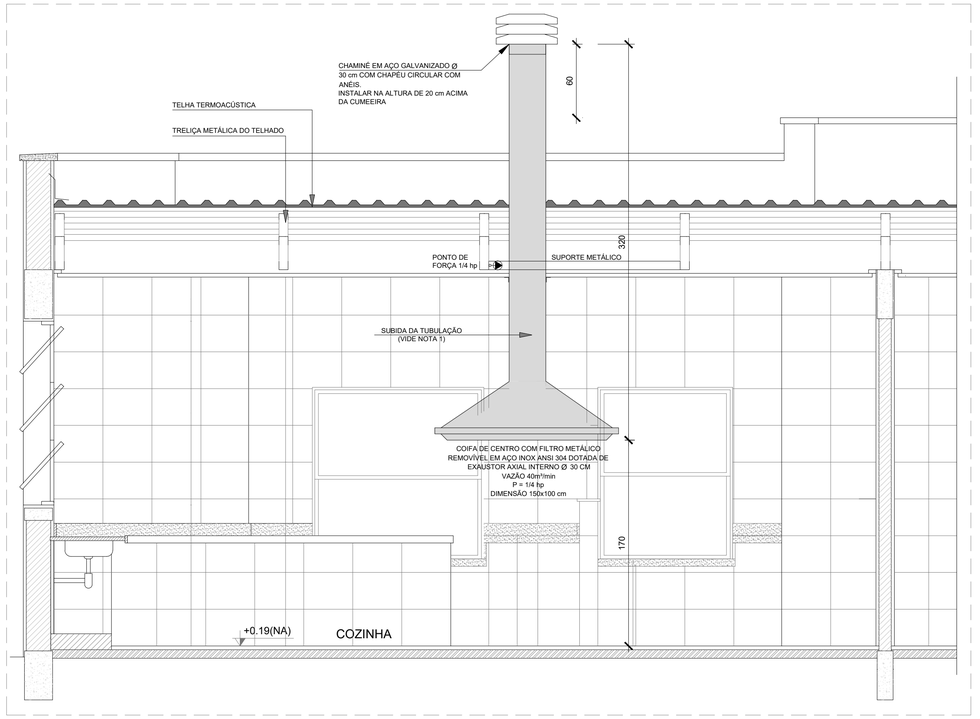

2 DETALHE - TUBULAÇÃO VERTICAL E EQUIPAMENTO
ESCALA 1/25

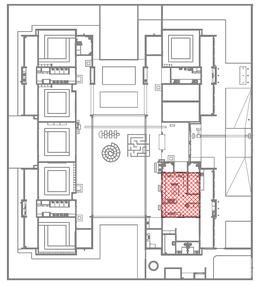

3 CROQUI DE REFEÊNCIA
SEM ESCALA

LEGENDA

- COIFA DE EXAUSTÃO PARA FOGÃO DE 06 BOCAS
- TUBULAÇÃO DE PASSAGEM DO AR DE EXAUSTÃO
- APOIO E ABRAÇADEIRA DE DUTO PARA TUBULAÇÃO VERTICAL DE EXAUSTÃO
- PONTO DE FORÇA PARA O EXAUSTOR
- INTERRUPTOR SIMPLES

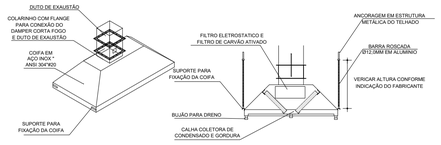

4 DETALHE COIFA
SEM ESCALA

NOTAS TÉCNICAS

1. PONTO DE SUBIDA DA TUBULAÇÃO:
   - NESTE PONTO, A TUBULAÇÃO SOBE DA COIFA DIRETAMENTE ATRAVESSANDO O FORRO DE GESSO ATÉ A SAÍDA NO TELHADO;
2. EXAUSTORES:
   - COMANDO DE ACIONAMENTO DO EXAUSTOR DA COZINHA SERÁ POR INTERRUPTOR SIMPLES CONFORME PROJETO, NO CASO DOS BANHEIROS O ACIONAMENTO SERÁ INTERLIGADO AO CIRCUITO DE ILUMINAÇÃO (MAIS DETALHES, VIDE PRANCHA DE INSTALAÇÕES ELÉTRICAS);
3. SAÍDA AO AMBIENTE EXTERNO:
   - NA SAÍDA PARA O AMBIENTE EXTERNO, A TUBULAÇÃO DEVE ESTAR VOLTADA EXCLUSIVAMENTE PARA A ABERTURA, SEM RESTRIÇÕES OU DESVIOS À SAÍDA DO AR:
4. FIXAÇÃO DAS ABRAÇADEIRAS NOS APOIOS:
   - PARA GARANTIR O ENGATE DA REDE DE DUTOS, AS ABRAÇADEIRAS PERFURADAS SERÃO FIXADAS NOS APOIOS (TANTO VERTICAL, COMO HORIZONTAL) POR MEIO DE PHILIPS "FIXES" CABEÇA DE PANELA BITOLA 6 ou 8;
5. FIXAÇÃO DOS APOIOS:
   - A FIXAÇÃO DOS APOIOS NA TRELIÇA METÁLICA DEVERÁ SER FEITA POR MEIO DE "ORELHAS" DE AÇO CHATO ESPESSURA 3 mm OU EQUIVALENTE, DE PREFERÊNCIA SENDO AS MESMAS CONFECCIONADAS DE CORTES DE 14 mm DE LARGURA EM PERFIL CANTONEIRA;
   - A FIXAÇÃO DA "ORELHA" TRELIÇA METÁLICA, HAVERÁ A UTILIZAÇÃO DE PARAFUSO PHILIPS AUTO ATARRAXANTE CABEÇA DE PANELA, BITOLA 6 ou 8;
6. EXECUTAR ESTE PROJETO JUNTAMENTE COM O PROJETO DE ESTRUTURA METÁLICA, DE INSTALAÇÕES ELÉTRICAS E DAS AMPLIAÇÕES DAS ÁREAS;

REFERÊNCIAS

- MEMORIAL DESCRITIVO E ESPECIFICAÇÕES TÉCNICAS;
- PLANILHA DE QUANTITATIVOS.

Nº	DATA	DESCRIÇÃO
03	JANEIRO/2025	Revisão geral da disciplina conforme a atualização da arquitetura. Foram acrescentados equipamentos e tubulações para exaustão da cozinha. Atendimento a NBR 14518/2019
02	JANEIRO/ 2017	Atendimento à NBR 9050/2015; Alteração: quadro de áreas, fechamento frontal, sanitários 1 e 2, altura da platibanda, mobiliário e equipamento, altura da cerarmica nos sanitários, cor dos portões dos solarios e altura da porta PA4; Acréscimo: gradil e quadro de cargas no castelo d'água, de duchas higienicas e escaninhos pré-escola.
01	AGOSTO/ 2016	Alteração paredes - shaft para tubulação hidráulica e detalhamento; alteração da altura da platibanda

CONTROLE DE REVISÕES

MINISTÉRIO DA EDUCAÇÃO

PROJETO PADRÃO - FNDE

PROPRIETÁRIO:

ENDEREÇO:

MUNICÍPIO - UF:

PROPRIETÁRIO:

RESP. TÉCNICO: CAU / CREA

AUTOR DO PROJETO: CAU / CREA

APROVAÇÕES

CAU / CREA

PREFEITURA / RA

OBSERVAÇÕES:

CRECHE PRÉ-ESCOLA TIPO 2

PROJETO DE EXAUSTÃO MECÂNICA

COORDENAÇÃO: CGEST - Coordenação Geral de Infraestrutura Educacional

PROJETO DE SISTEMA DE EXAUSTÃO
PLANTA BAIXA, CORTES E DETALHES
COZINHA

MEX

REVISÃO: R.00 R.03 R.01 R.02

ESCALA: 1:50

PRANCHA: 01/01

FORMATO: (A0 841x1189)

DATA EMISSÃO: JAN/2025

Documento exportado em 28/10/2026 às 11:06:48 por RAUL VITOR DA ROCHA LIMA EMERY mat. 986658-2

CONFERE COM ORIGINAL

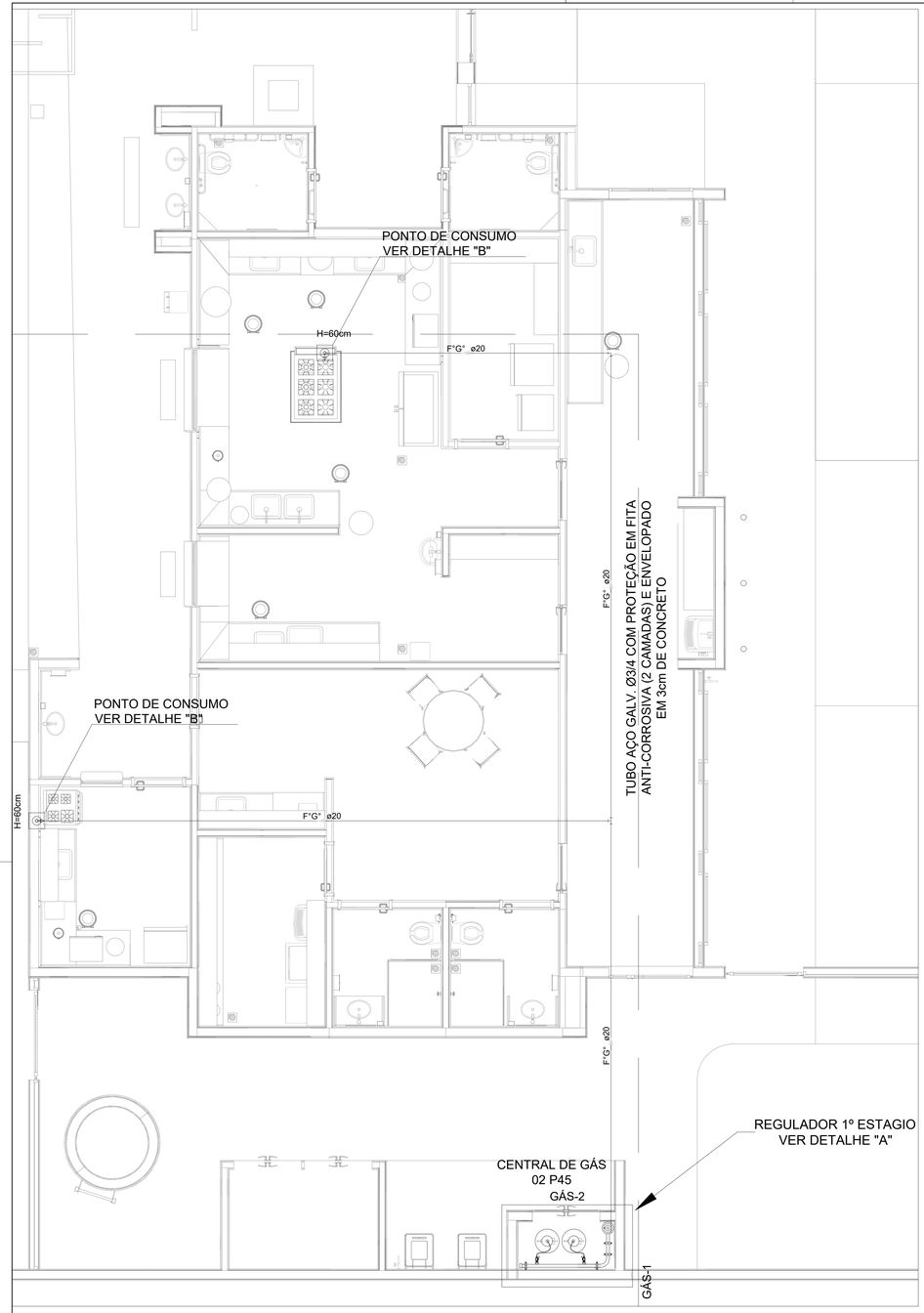

1 IMPLANTAÇÃO
ESCALA 1/50

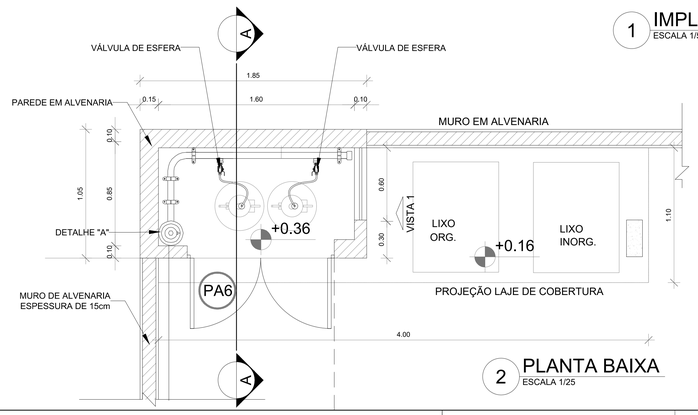

2 PLANTA BAIXA
ESCALA 1/25

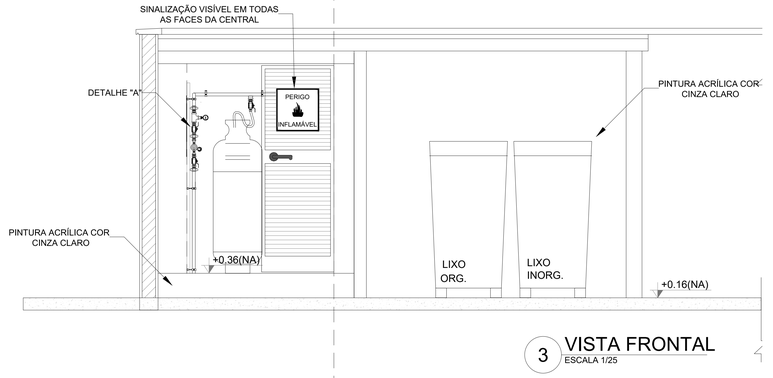

3 VISTA FRONTAL
ESCALA 1/25

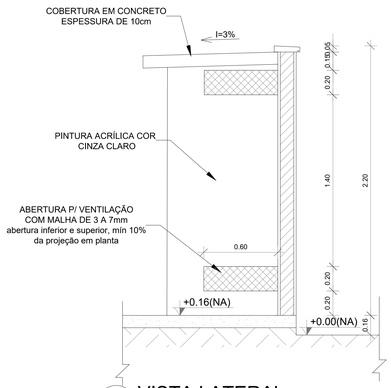

4 VISTA LATERAL
ESCALA 1/25

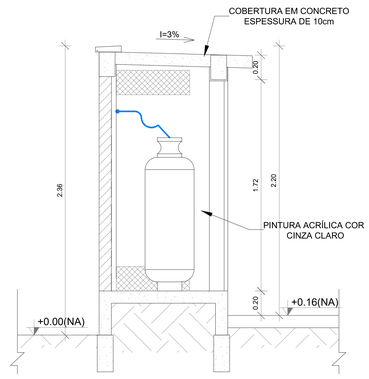

5 CORTE AA
1/25

LEGENDA

- TUBULAÇÃO EMBUTIDA
- REGISTRO 2º ESTÁGIO

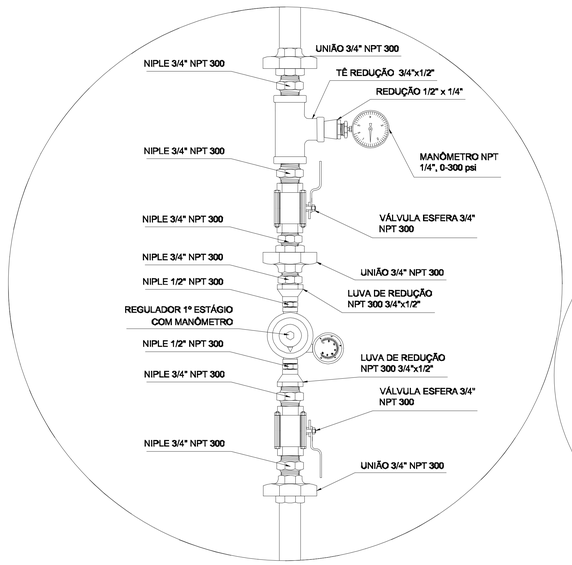

REGULADOR DE 1° ESTÁGIO

6 DETALHE "A"
SEM ESCALA

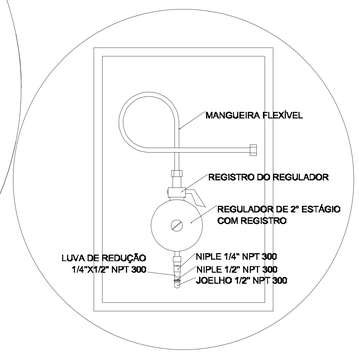

REGULADOR DE 2° ESTÁGIO
INSTALADOS NAS PAREDES PRÓXIMAS AOS PONTOS DE CONSUMO

7 DETALHE "B"
SEM ESCALA

OBSERVAÇÕES GERAIS:

01 - A CENTRAL DE GLP DEVERÁ ESTAR NO MÍNIMO A 1,50 METROS DE DISTÂNCIA DE QUALQUER TIPO DE ABERTURAS COMO: RALOS, POÇOS, CANALETAS, CAIXA DE PASSAGEM E ABERTURAS PARA COMPARTIMENTOS SUBTERRÂNEOS; E OUTRAS QUE ESTEJAM EM NÍVEL INFERIOR;
02 - A CENTRAL DE GLP DEVERÁ ESTAR NO MÍNIMO A 3,00 METROS DE FONTES DE MATERIAL DE FÁCIL COMBUSTÃO E DE QUALQUER FONTE DE IGNIÇÃO (ESTACIONAMENTO E DE REDE ÉLETRICA, RAMPAS DE ACESSO AO SUBSOLO);
03 - OS RECIPIENTES DE GÁS DA CENTRAL DE GLP OBEDECEM AO AFASTAMETNO DE 6M DE OUTROS DEPÓSITOS DE INFLAMÁVEIS E 15M DE DEPÓSITOS DE HIDROGÊNO DE ACORDO COM A NBR 13523 DA ABNT;
04 - NÃO ARMAZENAR QUALQUER TIPO DE MATERIAL DENTRO DA CENTRAL DE GLP;
05 - PARA INTERLIGAÇÃO COM FLEXÍVEL DE AÇO OU MANGUEIRAS DE PVC O COMPRIMENTO MÁXIMO DEVE SER DE 80 CENTÍMETROS;
06 - O ABRIGO DA CENTRAL TERÁ RESISTÊNCIA MÍNIMA AO FOGO DE 2Hs E A BASE É FIRME E EM NÍVEL SUPERIOR AO PISO CIRCUNDANTE COM VENTILAÇÃO LATERAL INFERIOR E SUPERIOR;
07 - A TUBULAÇÃO DE GLP NÃO PODE PASSAR EM COMPARTIMENTO NÃO VENTILADO COMO: PORÕES, CAIXAS PERDIDAS, FORROS FALSOS E OUTROS;
08 - A TUBULAÇÃO DEVERÁ TER UM AFASTAMENTO MÍNIMO DE 3,00 METROS DE PARA-RAIOS E SEUS DEVIDOS PONTOS DE ATERRAMENTO;
09 - É VEDADA A LOCALIZAÇÃO DO ABRIGO DE MEDIDORES OU REGULADORES DE 2° ESTÁGIO NA ANTECÂMARA E/OU NAS ESCADAS DE EMERGÊNCIA;
10 - AS TUBULAÇÕES APARENTES, DEVEM ESTAR AFASTADAS, NO MÍNIMO 0,50 METROS DE CONDUTORES ELÉTRICOS DESPROTEGIDOS E 0,30 METROS CASO OS MESMOS SEJAM PROTEGIDOS POR CONDUITES;
11 - A TUBULACÃO APARENTE DEVERÁ SER PINTADA NA COR AMARELA;
12 - A REDE DE DISTRIBUIÇÃO EMBUTIDA, EM LOCAL QUE NÃO POSSUA PLENA ESTANQUEIDADE, SERÁ ENVOLVIDA EM FITA ADESIVA PRÓPRIA QUE GARANTA A ESTANQUEIDADE E RECOBERTA (ENVELOPADA) POR CAMADA DE CONCRETO COM ESPESSURA MÍNIMA DE 3 cm;
13 - SERÃO UTILIZADOS TUBOS E CONEXÕES CONFORME PREVISTO NA NBR 13523 ITEM 5.3
14 - DEVEM SER COLOCADOS AVISOS COM LETRAS NÃO MENORES QUE 50 MILÍMETROS, EM QUANTIDADE TAL QUE POSSAM SER VISUALIZADAS DE QUALQUER DIREÇÃO DE ACESSO A CENTRAL DE GLP CONTENDO OS SEGUINTES DIZERES: "PERIGO - INFLAMÁVEL" E "PROIBIDO FUMAR" ;
15 - O EXTINTOR EXTERNO SERÁ PROTEGIDO CONTRA INTERPÉRIES E DANOS FÍSICOS EM POTENCIAL;
16 - FAZER O TESTE DE ESTANQUEIDADE

CARACTERÍSTICAS ESPECÍFICAS DO GLP

- QUANTO À LOCALIZAÇÃO: DE SUPERFÍCIE;
- QUANTO AO FORMATO: CILÍNDRICOS;
- QUANTO À POSIÇÃO: VERTICAIS;
- QUANTO À FIXAÇÃO: NÃO FIXOS;
- QUANTO AO MANUSEIO: TRANSPORTÁVEIS;
- QUANTO AO ABASTECIMENTO: TROCADOS.

PRESSÕES DE TRABALHO

- REDE PRIMÁRIA: ENTRE REGULARODES DE 1º E 2º ESTÁGIO = 150 kPa;
- REDE SECUNDÁRIA: PÓS REGULADORES DE 2º ESTÁGIO = 5kPa.

NOTAS

- OS PROJETOS DEVEM SER ADAPTADOS TECNICAMENTE CONFORME AS EXIGÊNCIAS DO CORPO DE BOMBEIROS ESTADUAI;
- O ENTE FEDERADO DEVERÁ REALIZAR AS ALTERAÇÕES NECESSÁRIAS ATÉ A A APROVAÇÃO E, APÓS ESTA, INCLUIR NO SISTEMA - SIMEC - NOVO PROJETO E NOVA ART DO ENGENHEIRO RESPONSÁVEL PELAS ADEQUAÇÕES;

REFERÊNCIAS:

- MEMORIAL DESCRITIVO E ESPECIFICAÇÕES TÉCNICAS

Nº	DATA	DESCRIÇÃO
03	JANEIRO/2025	Revisão geral da disciplina conforme a atualização da arquitetura. Foram acrescentados os elementos necessários para atender a instalação de gás GLP, com devido dimensionamento e detalhamento. Atendimento a NBR 13932/2007.
02	JANEIRO/ 2017	Atendimento à NBR 9050/2015; Alteração: quadro de áreas, fechamento frontal, sanitários 1 e 2, altura da platibanda, mobiliário e equipamento, altura da ceramica nos sanitários, cor dos portões dos solarios e altura da porta PA4; Acréscimo: gradil e quadro de cargas no castelo d'água, de duchas higienicas e escaninhos pré-escola.
01	AGOSTO/ 2016	Alteração paredes - shaft para tubulação hidráulica e detalhamento; alteração da altura da platibanda

CONTROLE DE REVISÕES

MINISTÉRIO DA **EDUCAÇÃO**

PROJETO PADRÃO - FNDE

PROPRIETÁRIO:

ENDEREÇO:

MUNICÍPIO - UF:

PROPRIETÁRIO:

RESP. TÉCNICO: CAU / CREA

AUTOR DO PROJETO: CAU / CREA

APROVAÇÕES

CAU / CREA

PREFEITURA / RA

OBSERVAÇÕES:

CRECHE PRÉ-ESCOLA TIPO 2

PROJETO DE GÁS COMBUSTIVEL

COORDENAÇÃO
CGEST - Coordenação Geral de Infraestrutura Educacional

CENTRAL DE GLP
DETALHAMENTO

MGC

FORMATO
(A0 841x1189)

REVISÃO
R.00 R.03
R.01
R.02

ESCALA
indicada

DATA EMISSÃO
JAN/2025

PRANCHA
01/01

Documento exportado em 29/10/2026 às 11:06:48 por RAUL VITOR DA ROCHA LIMA EMERY, mat. 986658-2
Documento assinado digitalmente por RAUL VITOR DA ROCHA LIMA EMERY, mat. 986658-2 em 29/10/2026 às 11:06:48.

CONFERE COM ORIGINAL



3 PLANTA BAIXA COBERTURA
ESCALA 1/50

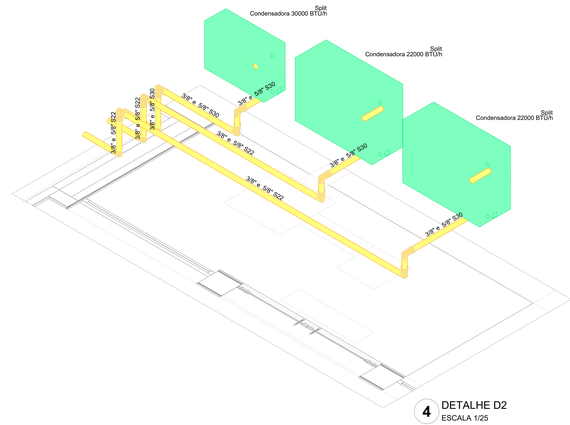

4 DETALHE D2
ESCALA 1/25

Legenda das indicações - TÉRREO
Split Evaporadoras Split - Evaporadora 22000 BTU/h
Split Evaporadoras Split - Evaporadora 30000 BTU/h

Legenda - TÉRREO
Evaporadora split 22000 BTU/h
Evaporadora split 30000 BTU/h

Nº	DATA	DESCRIÇÃO
03	JANEIRO/2025	Revisão geral da disciplina conforme a atualização da arquitetura. Redimensionamento dos pontos de água fria, esgoto cloacal e pluvial para adequação d novo layout. Atendimento a NBR 5626/2020
02	JANEIRO/ 2017	Atendimento à NBR 9050/2015; Alteração: quadro de áreas, fechamento frontal, sanitários 1 e 2, altura da platibanda, m equipamento, altura da ceramica nos sanitários, cor dos portões dos solarios e altura da Acréscimo: gradil e quadro de cargas no castelo d'água, de duchas higienicas e escanin
01	AGOSTO/ 2016	Alteração paredes - shaft para tubulação hidráulica e detalhamento; alteração da altura d

CONTROLE DE REVISÕES

FNDE MINISTÉRIO DA EDUCAÇÃO

PROJETO PADRÃO - FNDE

PROPRIETÁRIO:

ENDEREÇO:

MUNICÍPIO - UF:

PROPRIETÁRIO:

RESP. TÉCNICO: CAU / CREA

AUTOR DO PROJETO: CAU / CREA

APROVAÇÕES

CAU / CREA

PREFEITURA / RA

OBSERVAÇÕES:

CRECHE PRÉ-ESCOLA TIPO 2
PROJETO DE CLIMATIZAÇÃO

COORDENAÇÃO
CGEST - Coordenação Geral de Infraestrutura Educacional

DISTRIBUIÇÃO DA REDE
LOCALIZAÇÃO DAS CONDENSADORAS
PLANTA BAIXA COBERTURA

FORMATO (945x1189)

REVISÃO R.00 R.03 R.01 R.02

ESCALA 1:50 / 1:25

DATA EMISSÃO JAN/2025

PRANCHA 0

Documento exportado em 29/10/2026 às 11:06:48 por RAUL VITOR DA ROCHA LIMA EMERY mat. 986658-2

Documento assinado digitalmente por PHELIPE MANOEL DE LIMA VIEIRA:01766178904 e RAUL:00695295905 em 07/11/11

CONFERE COM ORIGINAL



1 PLANTA BAIXA TÉRREO
ESCALA 1/50

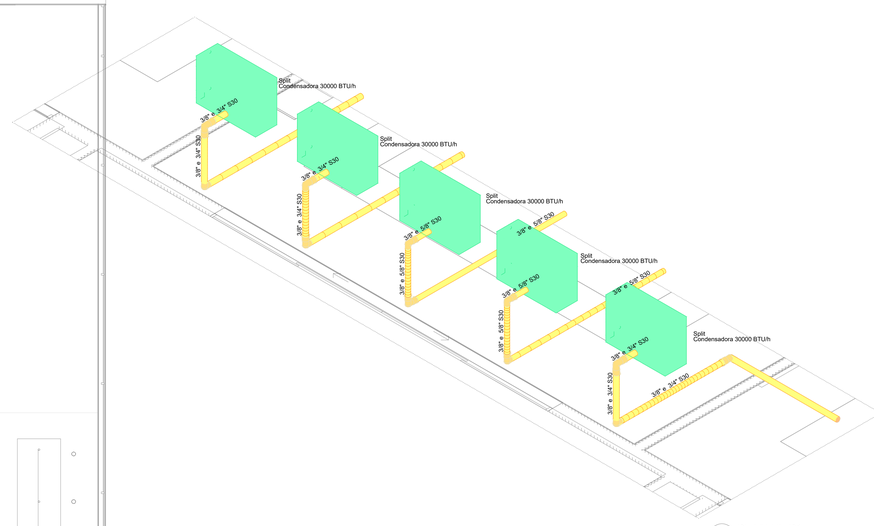

2 DETALHE D1
ESCALA 1/25

Legenda das indicações - TÉRREO
Split Evaporadoras Split - Evaporadora 22000 BTU/h
Split Evaporadoras Split - Evaporadora 30000 BTU/h

Legenda - TÉRREO
Evaporadora split 22000 BTU/h
Evaporadora split 30000 BTU/h

Nº	DATA	DESCRIÇÃO
03	JANEIRO/2025	Revisão geral da disciplina conforme a atualização da arquitetura. Redimensionamento dos pontos de água fria, esgoto cloacal e pluvial para adequação c novo layout. Atendimento a NBR 5626/2020
02	JANEIRO/ 2017	Atendimento à NBR 9050/2015; Alteração: quadro de áreas, fechamento frontal, sanitários 1 e 2, altura da platibanda, m equipamento, altura da ceramica nos sanitários, cor dos portões dos solarios e altura da Acréscimo: gradil e quadro de cargas no castelo d'água, de duchas higienicas e escanin
01	AGOSTO/ 2016	Alteração paredes - shaft para tubulação hidráulica e detalhamento; alteração da altura

CONTROLE DE REVISÕES

FNDE MINISTÉRIO DA EDUCAÇÃO

PROJETO PADRÃO - FNDE

PROPRIETÁRIO:

ENDEREÇO:

MUNICÍPIO - UF:

PROPRIETÁRIO:

RESP. TÉCNICO: CAU / CREA

AUTOR DO PROJETO: CAU / CREA

APROVAÇÕES

CAU / CREA

PREFEITURA / RA

OBSERVAÇÕES:

CRECHE PRÉ-ESCOLA TIPO 2
PROJETO DE CLIMATIZAÇÃO

COORDENAÇÃO
CGEST - Coordenação Geral de Infraestrutura Educacional

LOCALIZAÇÃO DOS PONTOS
PLANTA BAIXA TÉRREO

REVISÃO
R.00 R.03
R.01
R.02

ESCALA
1:50 / 1:25

DATA EMISSÃO
JAN/2025

PRANCHA

FORMATO
(945x1189)

Documento exportado em 29/10/2026 às 11:06:48 por RAUL VITOR DA ROCHA LIMA EMERY mat. 986658-2

Documento assinado eletronicamente por PHELIPE MANOEL DE LIMA VIEIRA, em 29/10/2026 às 11:06:48 e arquivado em 29/10/2026 às 11:06:11.